Производственная компания ЦМИ
Производство нейтрального и технологического оборудования
400075, г. Волгоград, ул. Краснополянская, 74Г
www. cmivolg.com, (8442) 32-56-01, prodmaster@cmivolg.com

РУКОВОДСТВО ПО СБОРКЕ ВАННЫ МОЕЧНОЙ (ЛАЙТ-5)

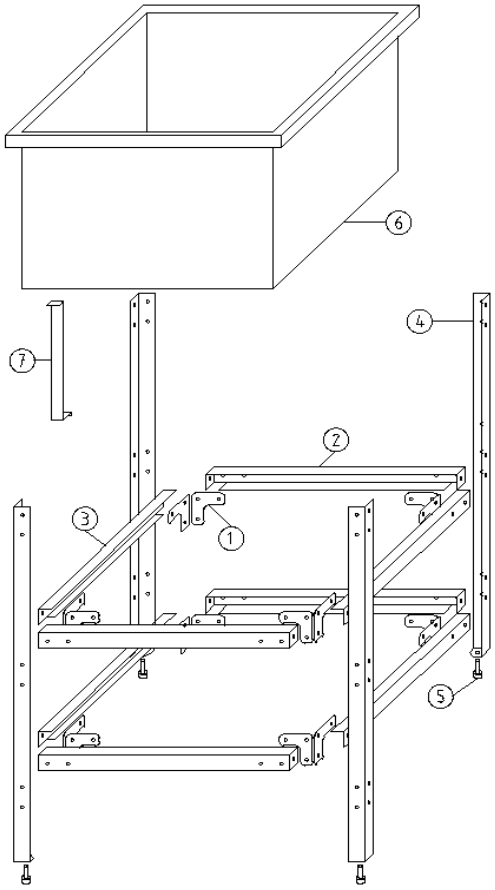

Инструмент: торцовый ключ №10, отвёртка фигурная (PH3).

Крепёж: винт М6х12(16), гайка М6.

1. Заверните в стойки (4) регулируемые ножки (опоры (5)).
2. Закрепите фронтальные швеллера (2) и силовые уголки (1) на стойках (4) через центральные и нижние отверстия, таким образом, чтобы фронтальный швеллер (2) был зажат между стойкой (4) и силовым уголком (1).
3. Закрепите боковые швеллера (3) и силовые уголки (1) на стойках (4) через центральные и нижние отверстия, таким образом, чтобы боковой швеллер (3) оказался внутри фронтального швеллера (2) и был зажат между стойкой (4) и силовым уголком (1).
4. Затяните винты.
5. Установите в полученный каркас ванну моечную (6).
6. На лицевой стороне в месте стыковки ванн установите декор. элеметы (7). (не относится к односекционным ваннам)
7. Отрегулируйте регулируемыми ножками (опорами (5)) горизонтальное положение ванны моечной.

Допустимая нагрузка: до 150 литров